CHABOT DELRIEU ASSOCIES

Ninon mix up

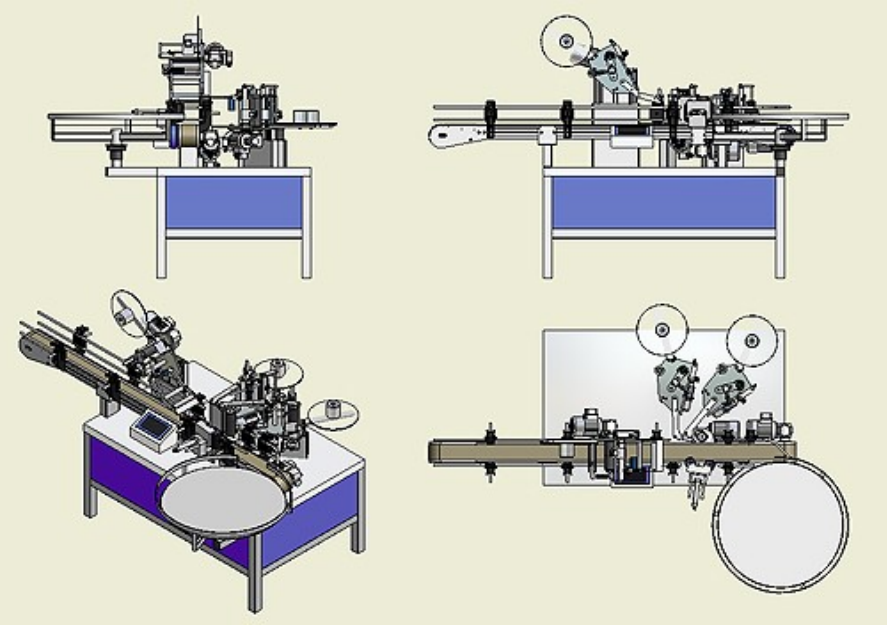

CARACTERISTIQUES TECHNIQUES :

Masse approximative en kg : 300 Kg
Puissance absorbée : 2 Kw
Tension d'alimentation : 380 V ~ 50 Hz 16A
3 Phases + Terre - 220 V ~ 50 Hz 16A

Vitesse sortie étiquette : 25 m/min
Commande : par écran tactile
Largeur machine : 1400 mm
Hauteur machine : 1500 mm environ
Longueur machine : 2100 mm
Hauteur convoyeur : 925 mm environ
Largeur convoyeur : **selon demande**
Consommation en air :

Température idéale de fonctionnement : de 10°C à 30°C

SENS D'ENROULEMENT : Extérieur gauche

Dimensions des bobines :

A : diamètre mandrin = **75mm**
B : diamètre maxi bobine = **260mm**
C : hauteur maxi laize = **140mm** (avec monte et baisse électrique)
D : échenillage = **3-5mm**

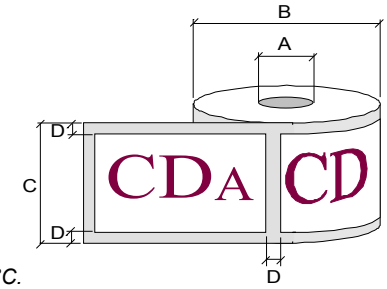

Qualité minimale du ruban utilisé : 90g

Nota : Les bobines d'étiquettes doivent être conservées dans un endroit sec entre 15°C et 18°C.

w w w . c d a f r a n c e . c o m
CDA – BP7428 – ZI la Coupe – 86 rue Becquerel – 11784 NARBONNE cedex – Tél : 04 68 41 25 29 – Fax : 04 68 41 64 97
SARL au capital de 99 091,86 € - Siret 381 622 968 00018 – APE 292H – FR 32 381 622 968 - cdafrance@hotmail.com