CDA Chabot Delrieu Associes

NINON MIX UP

Según opciones maquina equipada con :

- **TRANSPORTADOR MOTORIZADO**

➔ Perfilado en aluminio anodizado, creado por CDA, con cadena transportadora de platillos en resina acetálica de 82.5 mm de ancho. Si los productos por etiquetar lo requieren puede ser duplicado en ancho.

➔ Guías laterales en acero inoxidable de Ø 12 mm; regulables en anchura para permitir el paso de productos de hasta 110 mm de diámetro en un transportador simple – hasta 220 mm en un transportador duplicado

➔ El conjunto transportador motorizado viene montado en un chasis de acero inoxidable, vestido de laterales de color azul, en el cual se encuentra el cuadro eléctrico. Está montado en cuatro soportes con ruedas o con pies ajustables en altura

➔ Según el tipo de producto por etiquetar, un sistema de selección - por cilindro neumático o por sin fin regulado por variador de frecuencia - está instalado en entrada del transportador para cadenciar los productos.

Según configuración deseada:

➔ Una mesa de recolección rotativa (Ø 700 mm) está instalada al fin del transportador.

➔ Una mesa de recolección cuadrada está instalada al fin del transportador

➔ Un sistema de transferencia de productos está montado al fin del transportador

CDA - BP 7428 - 6 rue de l'artisanat - ZI Plaisance 11784 Narbonne Cedex

Tél : 33(0)4.68.41.25.29 Fax: 33(0)4.68.41.64.97 - contact@cdafrance.com

- **ETIQUETADO**

➔ Una estación de etiquetado para aplicar una etiqueta en la parte superior de un producto

➔ Una estación de etiquetado para aplicar etiquetas en productos cilíndricos equipada con:

➔ Un cabezal dispensador de etiquetas

➔ Un cabezal dispensador de contra etiquetas

➔ Un cabezal dispensador para una tercera etiqueta

➔ Funcionamiento de la banda de etiquetas por motores asíncronos pilotados por variadores de frecuencia

➔ Los cabezales dispensadores de etiquetas están montados en columnas motorizadas para el ajuste de la altura de etiquetado.

➔ Regulación de la altura de etiquetado mediante la pantalla táctil

➔ Altura de etiqueta de 8 a 300 mm

➔ Ajuste y memorización del posicionado de etiquetas por medio de la pantalla táctil

Según opciones:

➔ Cadencia de producción con etiqueta y contra etiqueta: hasta 1 500 productos por hora de acuerdo con el diámetro y el tipo de posicionado.

➔ Cadencia de producción con etiqueta y contra etiqueta: hasta 2 500 productos por hora de acuerdo con el diámetro y el tipo de posicionado.

- **PANTALLA TACTIL**

➔ Zona de validaciones

➔ Zona de navegación en el menú

➔ Contador de botellas

➔ Ajuste del posicionado de etiquetas

➔ Regulación de las cadencias y de los tiempos

➔ Memorización de los posicionados de etiquetas (15 memorias)

➔ Ajuste de las alturas de etiquetado

➔ Manual integrado

➔ Detección de fallos y autodiagnóstico

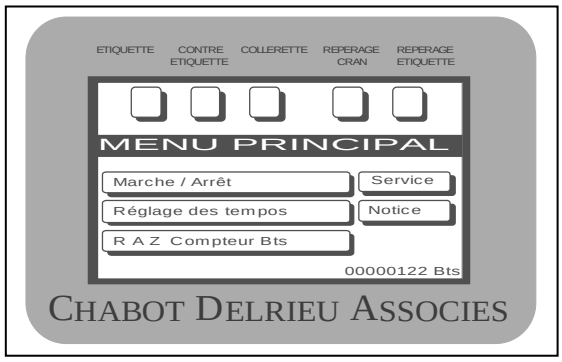

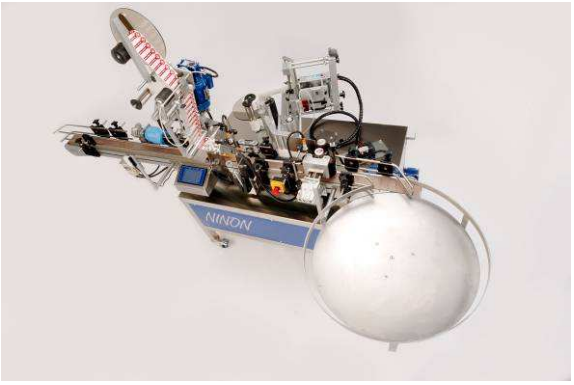

CDA - BP 7428 - 6 rue de l'artisanat - ZI Plaisance 11784 Narbonne Cedex

Tél : 33(0)4.68.41.25.29 Fax: 33(0)4.68.41.64.97 - contact@cdafrance.com

- **OPCIONES**

➔ Marcador por transferencia térmica

➔ Fotocélula de detección para posicionar una etiqueta adicional en productos ya etiquetados o el posicionado de la etiqueta de acuerdo con un sello de garantía.

➔ Fotocélula de detección de muesca para posicionar etiquetas en envases con muesca

➔ Cámara de visión para detectar un diseño o una forma

➔ Extensión de transportador

➔ Sistema para el etiquetado de envases ligeramente tronco cónicos

➔ Marcado de etiquetas por ink-jet

➔ Censor para la detección de etiquetas transparentes

➔ Soporte de bobinas de etiquetas montado en casquillos con brazo de frenado para bobinas pesadas.

➔ Sistema para alisar sellos de garantía

➔ Sistema de alarma por focos luminosos

➔ Detección de fin de bobina de etiquetas

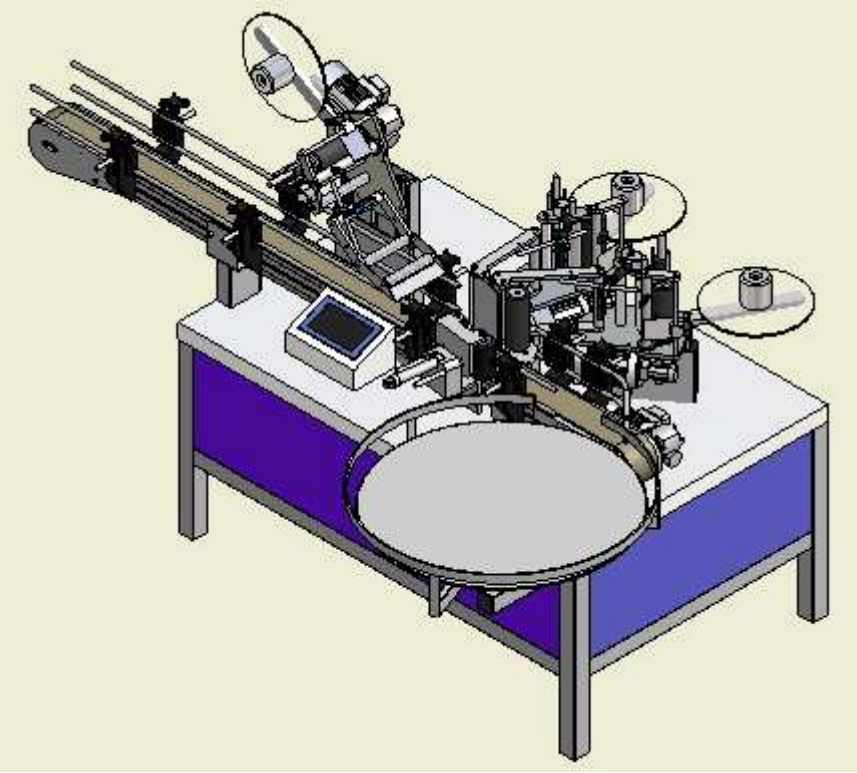

CDA - BP 7428 - 6 rue de l'artisanat - ZI Plaisance 11784 Narbonne Cedex

Tél : 33(0)4.68.41.25.29 Fax: 33(0)4.68.41.64.97 - contact@cdafrance.com

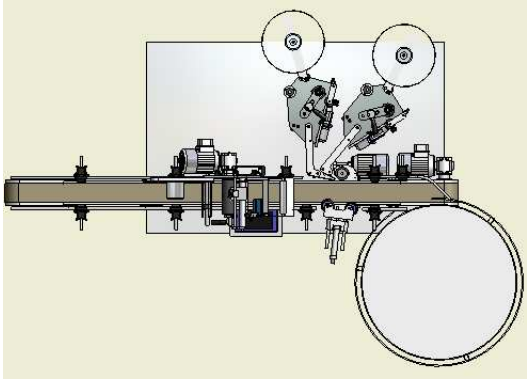

CARACTERISTICAS TECNICAS	
Cadencia	Hasta 1 500 productos/hora según producto Hasta 2 500 productos/hora según producto
Peso Aproximativo en kgs	250 kgs
Altura maquina	1170 mm
Largura maquina	2300 mm
Altura Transportador	925 mm
Mando	Por pantalla táctil
Potencia consumida	2kw
Suministro eléctrico	380 V ~ 50 Hz 16A 3 fases + Neutro +Tierra 16A 220 V ~ 50 Hz 16A
Consumo en aire	6 m3 / hora maxi en 6 bars – Aire seco non lubrificado
Temperatura ideal de funcionamiento	Por pantalla táctil

SENTIDO SALIDA: EXTERIOR IZQUIERDA PARA ETIQUETA
EXTERIOR DERECHA PARA CONTRA ETIQUETA

Dimensiones de las bobinas:

A: diámetro interior = 75mm
B: diámetro exterior maxi = 260mm – 300 mm en opción
C: Altura maxi banda = 160mm (mas alta en opción)
D: Intervalo entre etiquetas = 3-5mm

Calidad minima de la banda: 90g

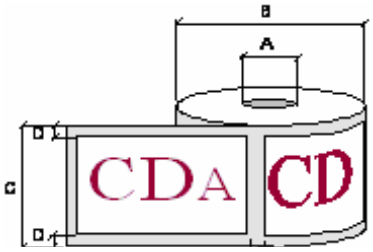

Nota: Las bobinas se tienen que conservar en un lugar seco entre 15℃ y 18℃.
Maquina entregada con conformidad CE

CDA - BP 7428 - 6 rue de l'artisanat - ZI Plaisance 11784 Narbonne Cedex

Tél : 33(0)4.68.41.25.29 Fax: 33(0)4.68.41.64.97 - contact@cdafrance.com