CDA Chabot Delrieu Associes

R1000 M&B

Según opciones máquina equipada con :

- **TRANSPORTADOR MOTORIZADO**

➔ Perfilado en aluminio anodizado, creado por CDA;
recibiendo una cadena a palas de acetal, anchura 82,5 mm.

➔ Las guías laterales son de acero inoxidable de diámetro 12 mm, regulables en anchura para permitir el pasaje de botellas hasta 110 mm de diámetro y 390 mm de alto

➔ El conjunto transportador motorizado viene montado en un chasis de acero inox, vestido de color azul en el que están integrados los armarios eléctricos.
Cuatro pies con ruedas soportan la máquina.

➔ Un tornillo de selección multi-formato viene cadenciar la velocidad de entrada de las botellas.
Viene regulada por un variador de frecuencia con potenciómetro.

➔ Una mesa de recolección rotativa de 700 mm está montada al final del transportador.

CDA - BP 7428 - 6 rue de l'artisanat - ZI Plaisance 11784 Narbonne Cedex

Tél : 33(0)4.68.41.25.29 Fax: 33(0)4.68.41.64.97 - contact@cdafrance.com

- **DISPENSADOR DE CÁPSULAS**

➔ Una mesa inclinada de abastecimiento de cápsulas de 500 por 430 mm.

➔ Diámetro de cápsulas de 30 mm ± 2mm, más grande en opción.

➔ Largura de cápsulas de 30 a 55 mm

➔ Eyección de la cápsula por doble soplete regulable en largura
y en anchura según la dimensión de las cápsulas.

➔ Centrado y sujetado automático del gollete de la botella en el colocar de la cápsula.

➔ Célula para detectar la falta de corcho

➔ Centrado automático para sujetar el cuerpo de la botella multi-formato
de 60 a 110 mm de Ø sin necesidad de ajuste para el cambio de formato

➔ Regulación de la cadencia por medio del mando en la pantalla táctil

➔ Regulación de la altura por manivela

- **ALISADO DE CÁPSULAS**

➔ Una alisadora de rulinas 2 800 rev /minuto, animada por cilindro neumático
de una carrera de 110 mm

➔ **y/o** una alisadora térmica con regulación de la temperatura animada por cilindro neumático de una carrera de 110 mm

➔ Altura de alisado regulable por desplazamiento de un censor magnético
sobre el cuerpo del cilindro neumático, marcando la parada de la carrera.

➔ Centrado y ajustado automático todos formatos de botellas de 60 a 110 mm de Ø
sin necesidad de ajuste para el cambio de formato

➔ Alisado de capsulas en golletes de 30 mm ± 2 mm

➔ Regulación de la velocidad de altura de los cabezales de alisado
por medio de limitadores de aire independientes

➔ Regulación de la cadencia y validación del funcionamiento por la pantalla táctil

- **ETIQUETADO**

➔ Un dispensador de etiqueta

➔ Un dispensador de contra etiqueta.

➔ Un dispensador para una tercera etiqueta en la parte cilíndrica de la botella
o un dispensador de etiquetas para medallas o collarines

➔ Acarreo de la banda de etiquetas por motores asíncronos
regulables por variadores de frecuencia vectoriales

➔ Regulación de la altura de los dispensadores motorizada regulada por medio de la pantalla táctil

➔ Altura de etiqueta de 8 a 300 mm

➔ Capacidad nominal de etiquetado: 1 000 bt/h

➔ Regulación y memorización de posicionado de etiquetas por medio de la pantalla táctil

- **PANTALLA TÁCTIL**

➔ Zona de validaciones

➔ Zona de navegación

➔ Zona del contador de botellas

➔ Regulación del posicionado de las etiquetas

➔ Determinación de las capacidades y regulación de los tempos

➔ Memorizado de posicionados – 15 posiciones

➔ Regulación de las alturas de etiquetado

➔ Noticia integrada

➔ Detección de errores y autodiagnóstico

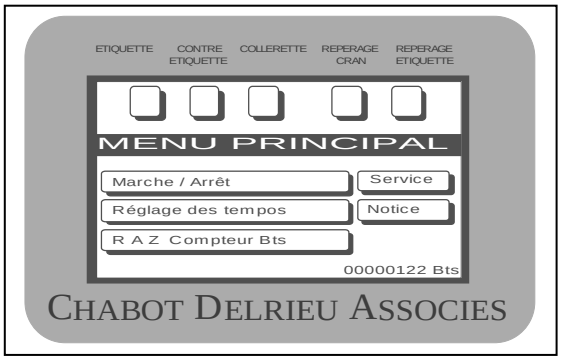

- **OPCIONES**

➔ Marcado por transfer térmico

➔ Célula de detección de etiquetas para colocar una etiqueta adicional en botellas etiquetadas

➔ Célula de detección para botellas muescadas.

➔ Metro de transportador suplementario

➔ Sistema para el etiquetado de botellas tronco cónicas

➔ Marcado de lote por ink-jet

➔ Células de detección de troquelado para etiquetas transparentes

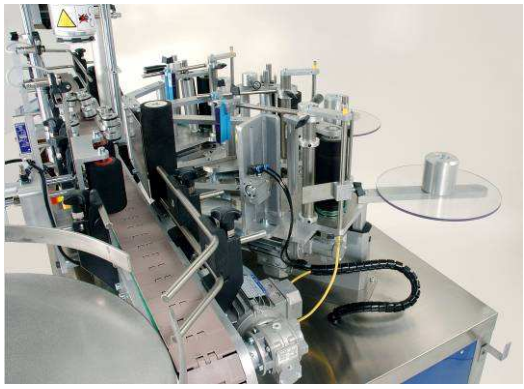

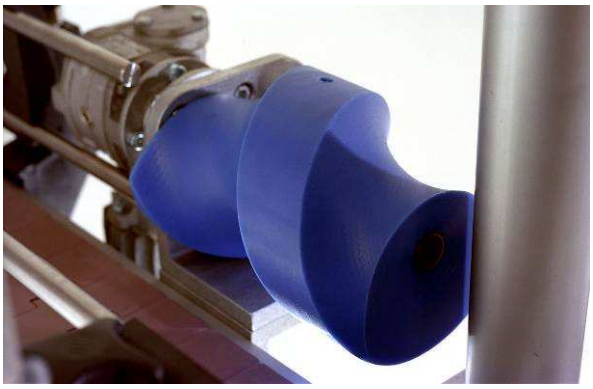

CDA - BP 7428 - 6 rue de l'artisanat - ZI Plaisance 11784 Narbonne Cedex

Tél : 33(0)4.68.41.25.29 Fax: 33(0)4.68.41.64.97 - contact@cdafrance.com

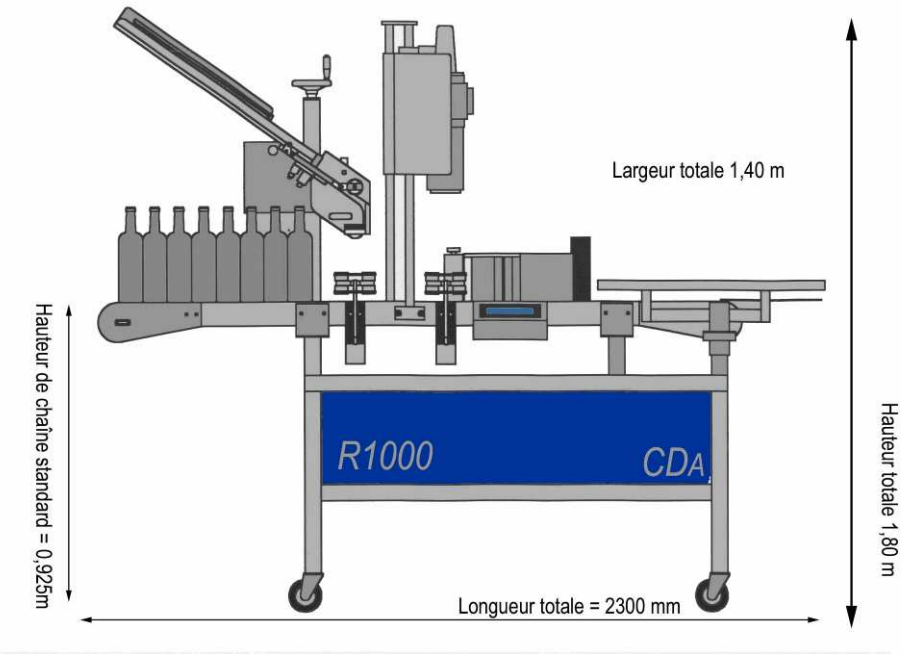

CARACTERISTICAS TECNICAS	
Cadencia	Hasta 1000 btl/hora según diámetro y posicionado
Peso Aproximativo en kgs	150 kgs
Anchura maquina	1567 mm
Altura maquina	1938 mm
Largura maquina	2300 mm (según configuración máquina)
Altura Transportador	925 mm
Mando	Por pantalla táctil
Potencia consumida	2kw
Suministro eléctrico	380 V ~ 50 Hz 16A 3 fases + Tierra 16A 220 V ~ 50 Hz 16A
Consumo en aire	20 m3 / hora maxi en 6 bares – Aire seco non lubrificado
Temperatura ideal de funcionamiento	Entre 10℃ y 30℃

SENTIDO SALIDA: EXTERIOR IZQUIERDA

Dimensiones de las bobina
A: diámetro interior = 75mm
B: diámetro exterior maxi = 260mm
C: Altura maxi banda = 160mm
D: Intervalo entre etiquetas = 3-5mm

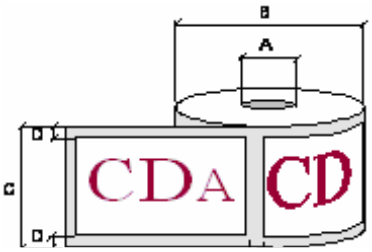

Calidad minima de la banda: 90g

Nota: Las bobinas se tienen que conservar en un lugar seco entre 15℃ y 18℃.
Maquina entregada con conformidad CE

CDA - BP 7428 - 6 rue de l'artisanat - ZI Plaisance 11784 Narbonne Cedex

Tél : 33(0)4.68.41.25.29 Fax: 33(0)4.68.41.64.97 - contact@cdafrance.com