CDA Chabot Delrieu Associes

NINON MIX UP

Suivant options machine équipée de :

- **CONVOYEUR MOTORISE**

➔ Profilé en aluminium anodisé, créé par CDA ; recevant une chaîne à palettes en acétal, largeur de 82,5 mm ; si la dimension des produits à étiqueter le requiert, le convoyeur peut être doublé en largeur.

➔Les guides latéraux sont en acier inoxydable de diamètre 12 mm ; réglables en largeur pour permettre le passage de produits jusqu'à 110 mm de diamètre sur convoyeur simple – 220 mm de diamètre sur convoyeur double

➔ L'ensemble convoyeur / motorisation est fixé sur un châssis en acier inoxydable, habillé de bleu dans lequel sont intégrés les coffrets électriques.
Quatre pieds sur roulettes ou vérins réglables en hauteur supportent la machine

➔ Selon les produits à étiqueter, un système de sélection par vérin pneumatique ou vis de sélection multi format est installé en entrée du convoyeur pour cadencer les produits.

Selon la configuration souhaitée :

➔ Une table de réception rotative de 700 mm est installée en bout de convoyeur.

➔ Une table de réception carrée est installée en sortie de convoyeur

➔ Un système de transfert est installé en bout de convoyeur

CDA - BP 7428 - 6 rue de l'artisanat - ZI Plaisance 11784 Narbonne Cedex

Tél : 33(0)4.68.41.25.29 Fax: 33(0)4.68.41.64.97 - contact@cdafrance.com

- **ETIQUETAGE**

➔ Un poste de pose pour l'application d'étiquettes sur le dessus d'un produit

➔ Un poste de pose d'étiquettes sur produit cylindrique comprenant **:**

➔ Une tête de pose étiquette

➔ Une tête de pose pour contre-étiquette

➔ Une tête de pose pour une troisième-étiquette

➔ Entrainement de la bande d'étiquettes par des moteurs asynchrones régulés par variateurs de fréquence vectoriels

➔ Les têtes d'étiquetage sont montées sur des vérins monte et baisse électriques pour la régulation de la hauteur de pose des étiquettes.

➔ Réglage de la hauteur de pose via l'écran tactile

➔ Hauteur d'étiquette de 8 à 300 mm

➔ Réglage du positionnement des étiquettes et mémorisation des habillages par l'écran tactile

Selon option requise :

➔ Cadence nominale d'étiquetage étiquette/contre-étiquette : jusqu'à 1 500 produits/heure selon diamètre et type de pose.

➔ Cadence nominale d'étiquetage étiquette/contre-étiquette : jusqu'à 2500 produits/heure selon diamètre et type de pose.

- **ECRAN TACTILE**

➔ Zone des validations

➔ Zone des touches de navigation

➔ Zone compteur de bouteilles

➔ Réglage du positionnement des étiquettes

➔ Détermination des cadences et réglage des tempos

➔ Mémorisation des habillages – 15 positions

➔ Réglage des hauteurs d'étiquetage

➔ Notice intégrée

➔ Détection d'erreurs et autodiagnostic

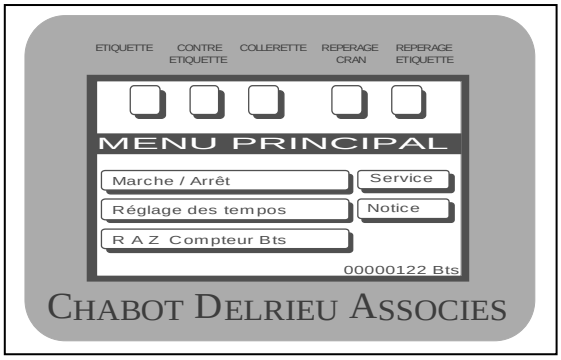

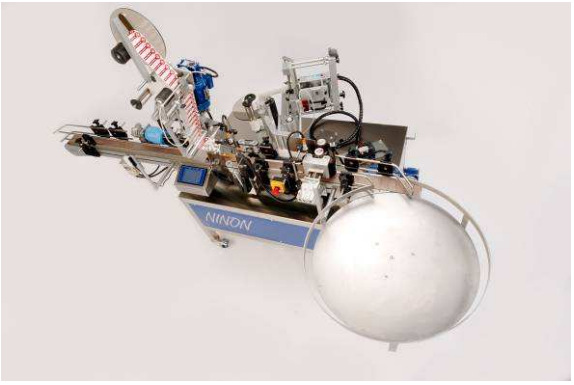

CDA - BP 7428 - 6 rue de l'artisanat - ZI Plaisance 11784 Narbonne Cedex

Tél : 33(0)4.68.41.25.29 Fax: 33(0)4.68.41.64.97 - contact@cdafrance.com

- **OPTIONS**

➔ Marquage par transfert thermique

➔ Cellule de détection d'étiquettes pour la pose d'une étiquette supplémentaire sur des produits déjà étiquetés ou le positionnement de l'étiquette par rapport à un scellé de garantie.

➔ Cellule de détection cran pour positionner des étiquettes sur produits crantés

➔ Caméra de vision pour détection fine de marque ou de forme

➔ Rallonge de convoyeur

➔ Système pour l'étiquetage de bouteilles tronc conique

➔ Marquage sur étiquette par jet d'encre

➔ Cellules d'échenillage pour étiquettes transparentes

➔ Plateau de support de bobine d'étiquettes débrayable monté sur roulement avec bras dansant pour bobines lourdes.

➔ Un système de rabat de scellé de garantie

➔ Système d'alarme par colonne lumineuse

➔ Détection fin de bande étiquette

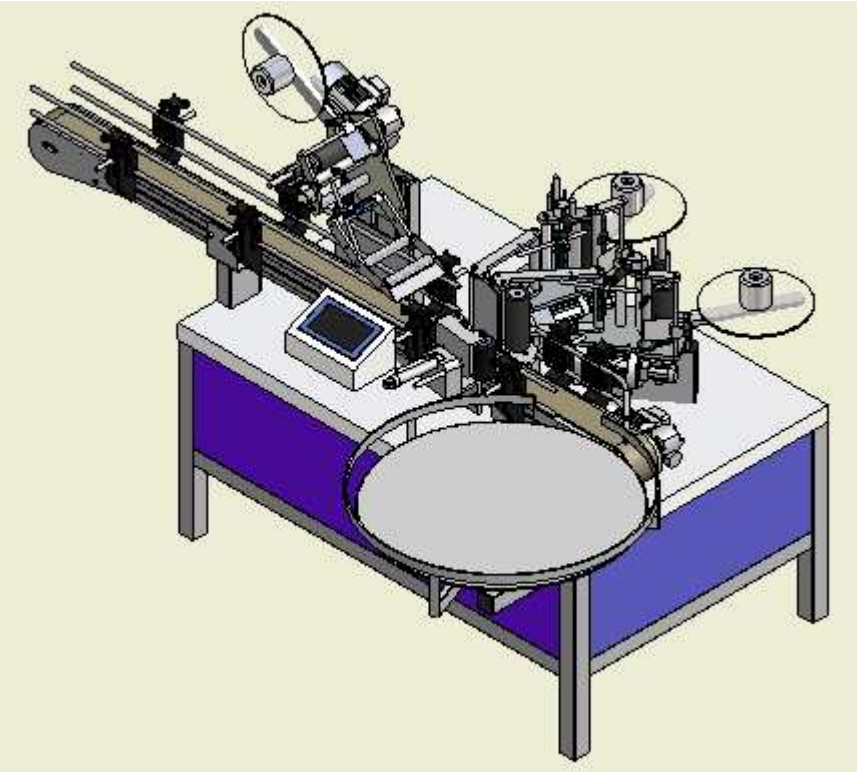

CDA - BP 7428 - 6 rue de l'artisanat - ZI Plaisance 11784 Narbonne Cedex

Tél : 33(0)4.68.41.25.29 Fax: 33(0)4.68.41.64.97 - contact@cdafrance.com

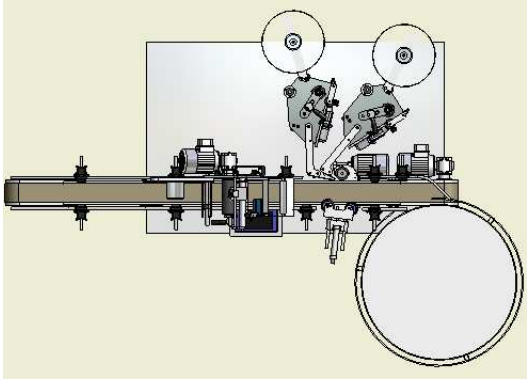

DESCRIPTION TECHNIQUE	
Capacité production	jusqu'à 1 500 produits/heure selon diamètre et type de pose. jusqu'à 2 500 produits/heure selon diamètre et type de pose
Poids approximatif en kgs	250 kgs
Hauteur machine	1170 mm
Longueur machine	2300 mm
Hauteur convoyeur	925 mm
Pilotage machine	Ecran tactile
Puissance absorbée	2kw
Tension d'alimentation	380 V ~ 50/60 Hz 16A 3 Phases + Neutre + Terre 16A
Consommation en air	6 m3 / heure maxi sous 6 bars – Air sec non lubrifié
Température idéale de fonctionnement	De 10℃ à 30℃

SENS D'ENROULEMENT : EXTERIEUR GAUCHE POUR ETIQUETTE
EXTERIEUR DROITE POUR CONTRE-ETIQUETTE

Dimensions des bobines:

A : diamètre mandrin = 75mm
B : diamètre maxi bobine = 260mm (300 mm sur demande)
C : hauteur maxi laize = 160mm (plus sur demande)
D : échenillage = 3-5mm

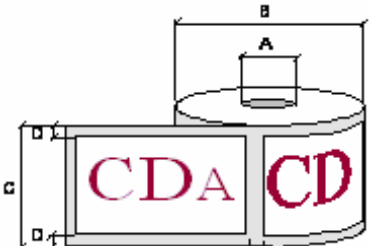

Qualité minimale du ruban utilisé : 90g
Nota : Les bobines d'étiquettes doivent être conservées dans un endroit sec entre 15℃ et 18℃.
Machine livrée avec la norme CE
Documents non contractuels

CDA - BP 7428 - 6 rue de l'artisanat - ZI Plaisance 11784 Narbonne Cedex

Tél : 33(0)4.68.41.25.29 Fax: 33(0)4.68.41.64.97 - contact@cdafrance.com