CDA Chabot Delrieu Associes

REGIONALE

Suivant options machine équipée de :

- **CONVOYEUR MOTORISE**

➔ Profilé en aluminium anodisé, créé par CDA ; recevant une chaîne à palettes en acétal, largeur 82,5 mm.

➔ Les guides latéraux sont en acier inoxydable de diamètre 12 mm ; réglables en largeur pour permettre le passage de bouteilles jusqu'à 110 mm de large et 390 mm de haut

➔ L'ensemble convoyeur / motorisation est fixé sur un châssis en acier inoxydable, habillé de bleu dans lequel sont intégrés les coffrets électriques.
Quatre pieds sur roulettes supportent la machine

➔ Une vis de sélection multi-format est installée en entrée du convoyeur pour cadencer la vitesse des bouteilles.
Elle est pilotée par un variateur de fréquence réglable par potentiomètre.

➔ Une table de réception rotative de 700 mm est installée en bout de convoyeur.

CDA - BP 7428 - 6 rue de l'artisanat - ZI Plaisance 11784 Narbonne Cedex

Tél : 33(0)4.68.41.25.29 Fax: 33(0)4.68.41.64.97 - contact@cdafrance.com

- **DISTRIBUTEUR DE CAPSULES**

➔ Un plateau d'approvisionnement de baguettes de capsules de 500 par 430 mm.

➔ Diamètre de capsules de 30 mm ± 2mm, plus grand en option sur demande.

➔ Longueur des capsules de 30 à 55 mm

➔ Ejection de la capsule par double soufflette réglable en longueur
et en largeur selon la dimension des capsules

➔ Centrage et maintien du goulot de la bouteille lors de la dépose de la capsule

➔ Cellule de détection de bouchon

➔ Centreur automatique de maintien bouteille tout format de 60 à 110 mm de Ø
sans aucune nécessité de réglage pour changement de format.

➔ Régulation de cadence et validation du poste commandée par écran tactile

➔ Réglage de la hauteur par moteur électrique piloté par l'écran tactile.

- **SERTISSAGE**

➔ Une sertisseuse à galets 2 800 tours /minute, actionnée par vérin pneumatique de course 110 mm

➔ **et/ou** une sertisseuse « cloche thermique » avec régulation de température actionnée
par un vérin pneumatique de course 110 mm

➔ Hauteur des sertisseuses réglable par moteur électrique et piloté par l'écran tactile

➔ Centreur automatique de maintien des bouteilles tout format de 60 à 110 mm de Ø
sans aucune nécessité de réglage pour changement de format

➔ Passage de goulots de diamètre 30 mm ± 2 mm

➔ Régulation de la vitesse de montée et de descente
des têtes de sertissage par des limiteurs de débit d'air indépendants

➔ Régulation de la cadence et validation du fonctionnement via l'écran tactile

- **ETIQUETAGE**

➔ Un poste de pose étiquette

➔ Un poste de pose pour contre-étiquette

➔ Un poste de pose pour poser une troisième étiquette sur la partie cylindrique de la bouteille
ou un poste de pose de médaille ou de collerette

➔ Entraînement de la bande d'étiquettes par des moteurs asynchrones régulés par variateurs de fréquence vectoriels

➔ Les têtes d'étiquetage sont montées sur des vérins pneumatiques avec régulation électrique de la hauteur de pose des étiquettes.

➔ Réglage de la hauteur de pose via l'écran tactile

➔ Hauteur d'étiquette de 8 à 300 mm.

➔ Cadence nominale d'étiquetage étiquette/contre-étiquette : 1 500 bt/h

➔ Réglage du positionnement des étiquettes et mémorisation des habillages par l'écran tactile

CDA - BP 7428 - 6 rue de l'artisanat - ZI Plaisance 11784 Narbonne Cedex

Tél : 33(0)4.68.41.25.29 Fax: 33(0)4.68.41.64.97 - contact@cdafrance.com

- **ECRAN TACTILE**

➔ Zone des validations

➔ Zone des touches de navigation

➔ Zone compteur de bouteilles

➔ Réglage du positionnement des étiquettes

➔ Détermination des cadences et réglage des tempos

➔ Mémorisation des habillages – 15 positions

➔ Réglage des hauteurs d'étiquetage

➔ Notice intégrée

➔ Détection d'erreurs et autodiagnostic

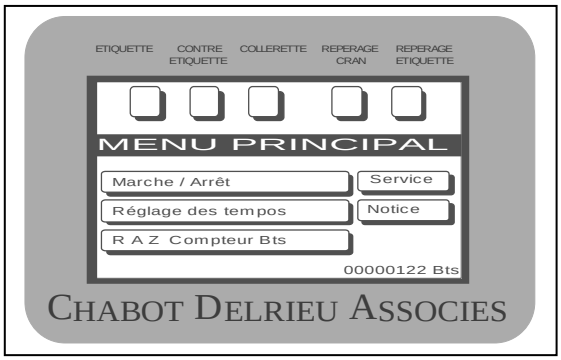

- **OPTIONS**

➔ Marquage par transfert thermique

➔ Cellule de détection d'étiquettes pour la pose d'une étiquette supplémentaire sur des bouteilles déjà étiquetées

➔ Cellule de détection cran pour positionner des étiquettes sur des bouteilles blasonnées

➔ Rallonge de convoyeur

➔ Système pour l'étiquetage de bouteilles tronc coniques

➔ Numérotation de lot par jet d'encre

➔ Cellules d'échenillage pour étiquettes transparentes

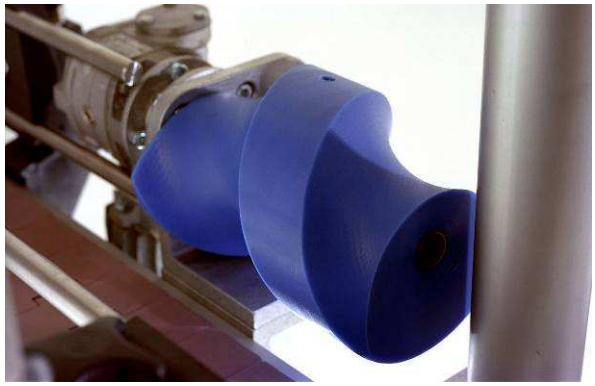

CDA - BP 7428 - 6 rue de l'artisanat - ZI Plaisance 11784 Narbonne Cedex

Tél : 33(0)4.68.41.25.29 Fax: 33(0)4.68.41.64.97 - contact@cdafrance.com

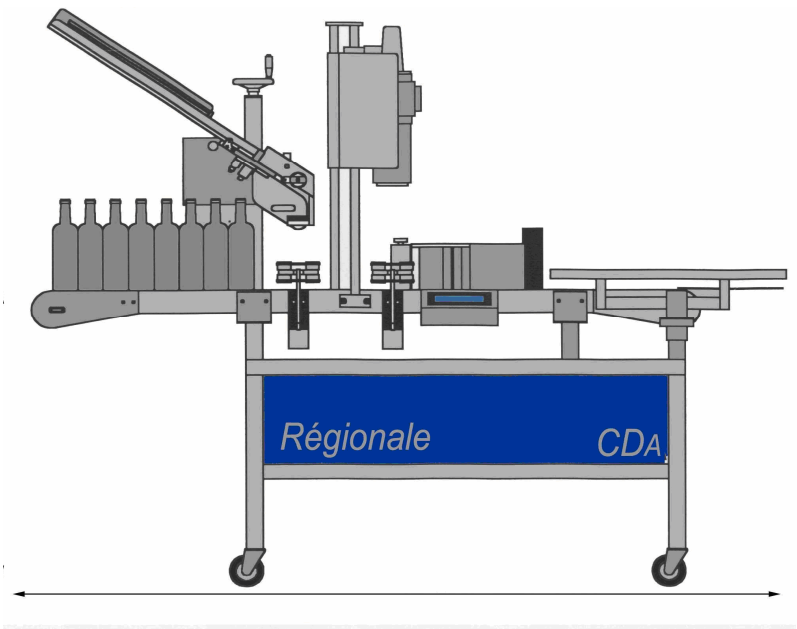

DESCRIPTION TECHNIQUE	
Capacité production	Jusqu'à 1500 bt/heure suivant habillage
Poids approximatif en kgs	150 kgs
Largeur machine	1567 mm
Hauteur machine	1938 mm
Longueur machine	2300 mm (selon configuration machine)
Hauteur convoyeur	925 mm
Pilotage machine	Par écran Tactile
Puissance absorbée	2kw
Tension d'alimentation	380 V ~ 50 Hz 16A 3 Phases + Terre 16A 220 V ~ 50 Hz 16A
Consommation en air	20 m3 / heure maxi sous 6 bars – Air sec non lubrifié
Température idéale de fonctionnement	De 10℃ à 30℃

SENS D'ENROULEMENT : EXTERIEUR GAUCHE

Dimensions des bobines:

A : diamètre mandrin = 75mm
B : diamètre maxi bobine = 260mm
C : hauteur maxi laize = 160mm – plus sur demande
D : échenillage = 3-5mm

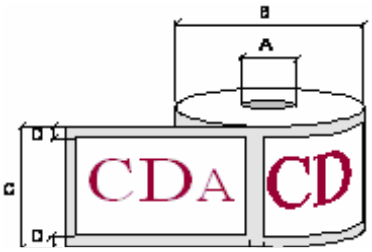

Qualité minimale du ruban utilisé : 90g

Nota : Les bobines d'étiquettes doivent être conservées dans un endroit sec entre 15℃ et 18℃.

Machine livrée avec la norme CE

* documents non contractuels

CDA - BP 7428 - 6 rue de l'artisanat - ZI Plaisance 11784 Narbonne Cedex

Tél : 33(0)4.68.41.25.29 Fax: 33(0)4.68.41.64.97 - contact@cdafrance.com